KUBIKA

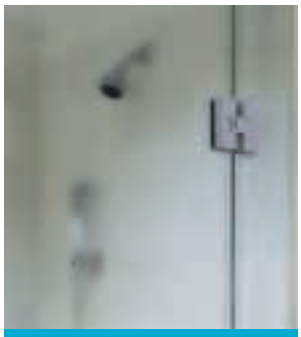

Technische Merkmale
- Max. Flügelgewicht 45 kg
- Für Einscheibensicherheitsglas der Dicke 8 oder 10mm (nicht geliefert)
- Montage an 2 Löchern Ø 2 mm
- Öffnung auf 90°
- Lieferung mit Befestigungsschrauben und Zwischenlagen
- Verkaufseinheit: Einfaches Duschtürband: 2
  Doppeltes Duschtürband: 1

Technische eigenschappen
- *Maximumgewicht per deur 45 kg*
- *Voor gehard glas van 8 en 10 mm (niet-meegeleverd)*
- *Montage op 2 glasboringen van Ø 16 mm*
- *90° opening*
- *Geleverd met bevestigingsschroeven en pakkingen*
- *Verkoopeenheid: Doucheschanier, verpakt per 2*
  Dubbele doucheschanier, verpakt per 1

EXTRAS
DE PRODUCTVOORDELEN

Elegantes Design

Präzise Einstellung des Türwinkels

Hochwertige Ausführung

Strakke vormgeving

Precieze regeling van de deurhoek

Hoogwaardige afwerking

PATENTIERTE SYSTEME
GEBREVETEERDE SYSTEMEN
- Präzise Einstellmöglichkeiten des Türwinkels
- Geräuscharm
- *Precisie instelling van de hoek*
- *Geluidwerend systeem*

3460.**.0R

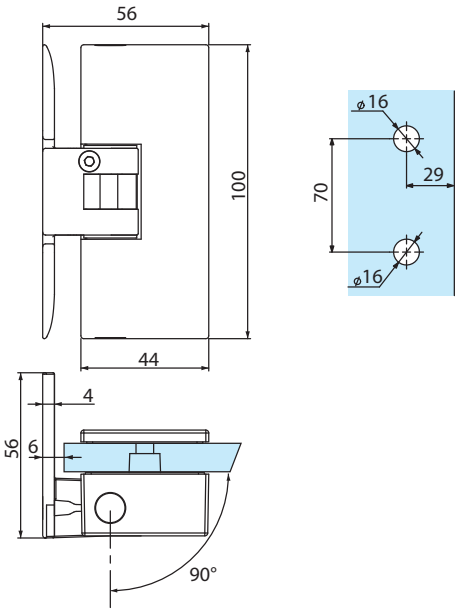

Referenzen / *Referenties*

	Glanz verchromt *Glanzend chroom*	Matt verchromt *Mat chroom*	Edelstahl-Effekt *Roestvrij stalen effect*
Einstellbares einfaches Duschtürband, 90° Feststellung, versetzte Achse, Öffnung nur nach einer Seite *Regelbare douchescharnier, vastzetting op 90°, excentrische as, enkel naar buiten opendraaiend*	**3460.30.0R**	**3460.31.0R**	**3460.35.0R**

3462.**.0R

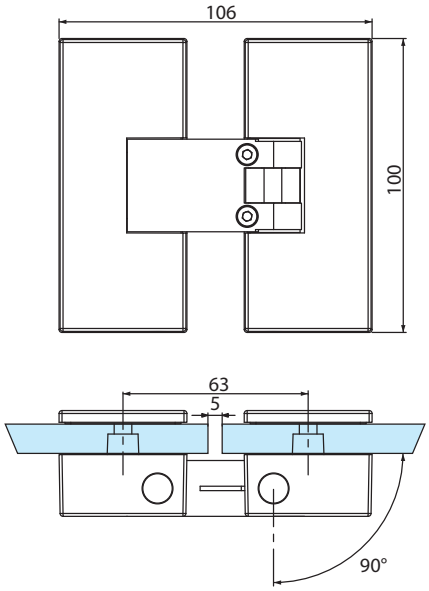

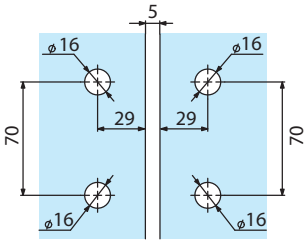

Referenzen / *Referenties*

	Glanz verchromt *Glanzend chroom*	Matt verchromt *Mat chroom*	Edelstahl-Effekt *Roestvrij stalen effect*
Einstellbares doppeltes Duschtürband, 90° Feststellung, versetzte Achse, Öffnung nur nach einer Seite *Regelbare douchescharnier glas/glas, vastzetting op 90°, excentrische as, enkel naar buiten opendraaiend*	**3462.30.0R**	**3462.31.0R**	**3462.35.0R**