MARINE SQ

Technische Merkmale
- Max. Flügelgewicht 40 kg
- Für Einscheibensicherheitsglas 8 und 10mm
- Montage auf Glasausschnitt 3660BE
- Öffnung auf 180°
- Lieferung mit Befestigungsschrauben
- Verkaufseinheit: einfaches Duschtürband: 2
  doppeltes Duschtürband: 1

Technische eigenschappen
- *Maximumgewicht per deur 40 kg*
- *Voor gehard glas van 8 en 10 mm*
- *Montage op 3660BE-uitsparing*
- *Opening 180°*
- *Geleverd met bevestigingsschroeven*
- *Verkoopeenheid: Douchescharnier, verpakt per 2*
  Dubbele douchescharnier, verpakt per 1

EXTRAS
DE PRODUCTVOORDELEN

Elegantes design

Präzise Einstellung des Türwinkels

Hochwertige Ausführung

TÜV-geprüft

Tijdloze vormgeving

Precieze regeling van de deurhoek

Hoogwaardige afwerking

TÜV-gecertifieerd

PATENTIERTE SYSTEME
GEBREVETEERDE SYSTEMEN
- Präzise Einstellmöglichkeiten des Türwinkels
- Geräuscharm
- *Precisie instelling van de hoek*
- *Geluidwerend systeem*

3660.**.0RSQ

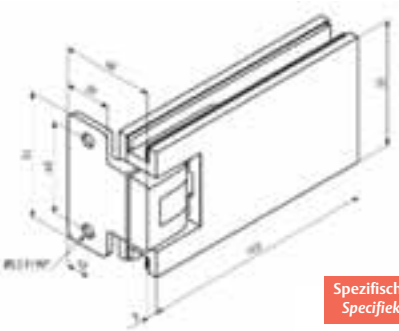

Spezifische Glasausschnitt
Specifieke glasuitsparing

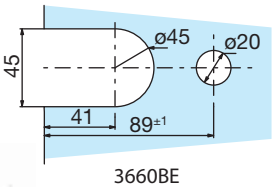

3660BE

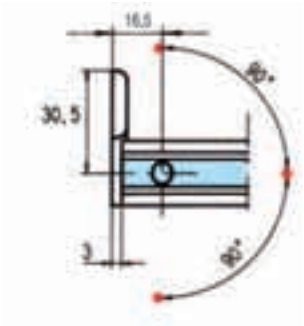

8-10 | 40 | 90°

Glanz verchromt
Glanzend chroom

Matt verchromt
Mat chroom

Einstellbares einfaches Duschtürband, 90° Feststellung, 2 Befestigungspunkte *Regelbare douchescharnier, vastzetting op 90°, 2 muurbevestigingsschroeven*	**3660.30.0RSQ**	**3660.31.0RSQ**

3662.**.0RSQ

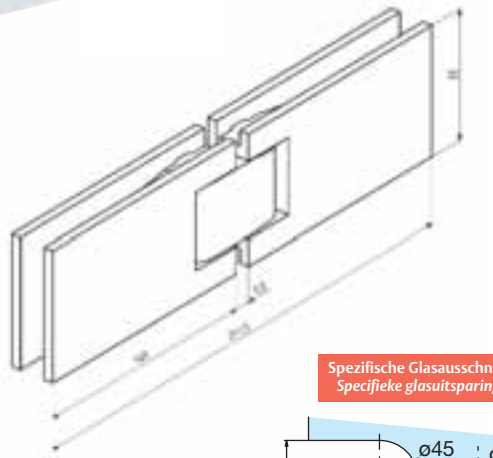

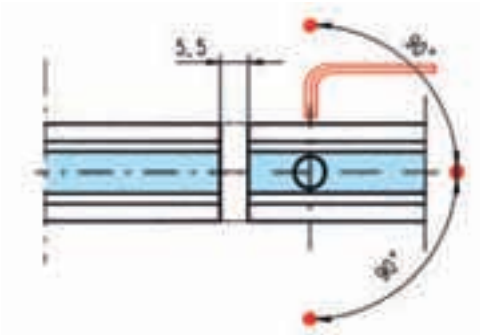

Spezifische Glasausschnitt
Specifieke glasuitsparing

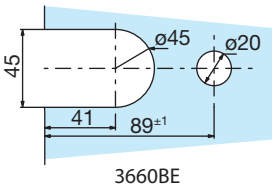

3660BE

Glanz verchromt
Glanzend chroom

Matt verchromt
Mat chroom

Einstellbares doppeltes Duschtürband, Glas/Glas, 90° Feststellung *Regelbare doucheschanier glas/glas, vastzetting op 90°*	**3662.30.0RSQ**	**3662.31.0RSQ**